proBIT System

Feuchteunempflindliche Avgasleitung für den Unterdruckbetrieb

Dreischaliges W3G Schornsteinsystem mit keramischem Innenrohr

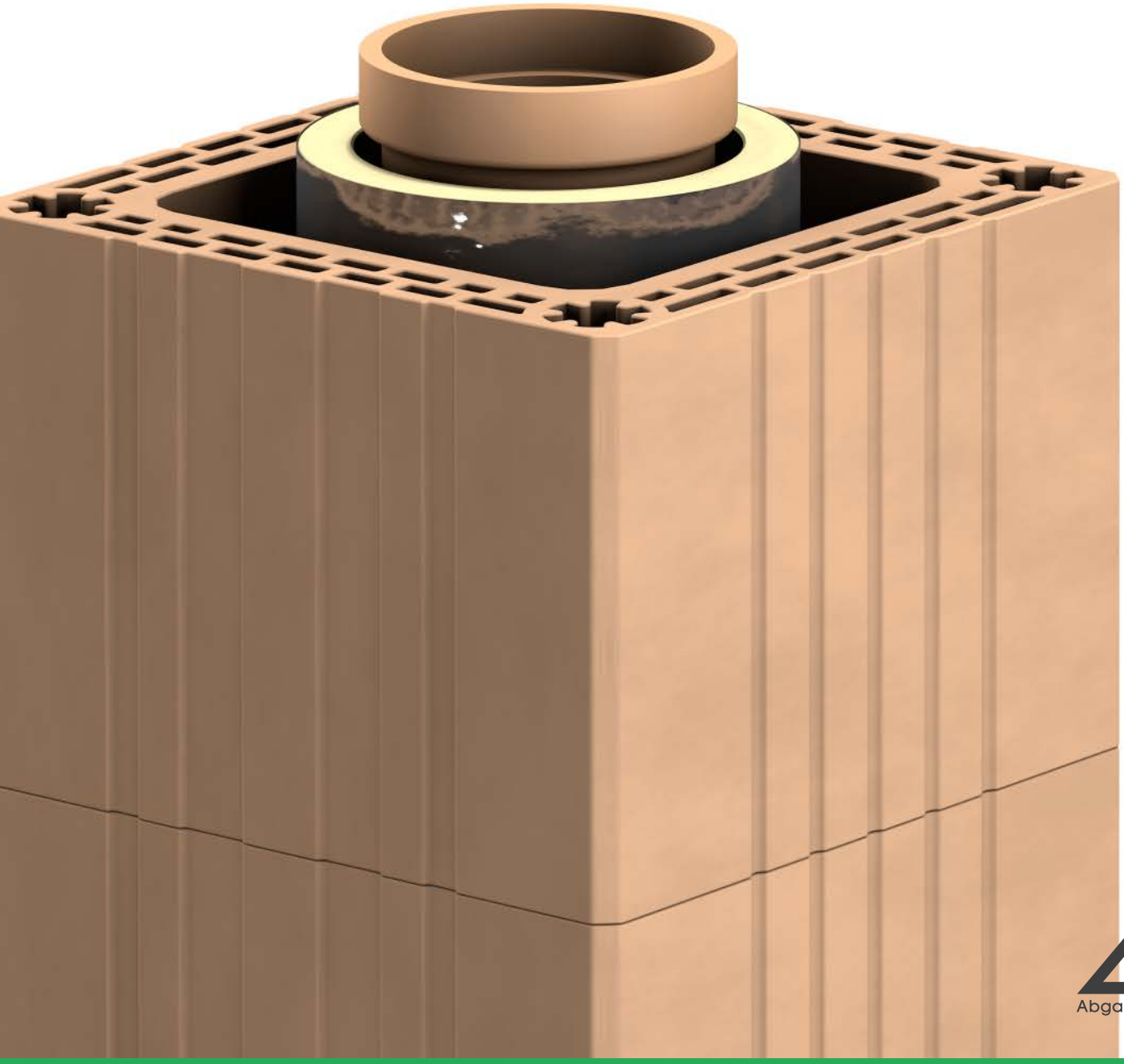

AGT
Abgastechnik GmbH

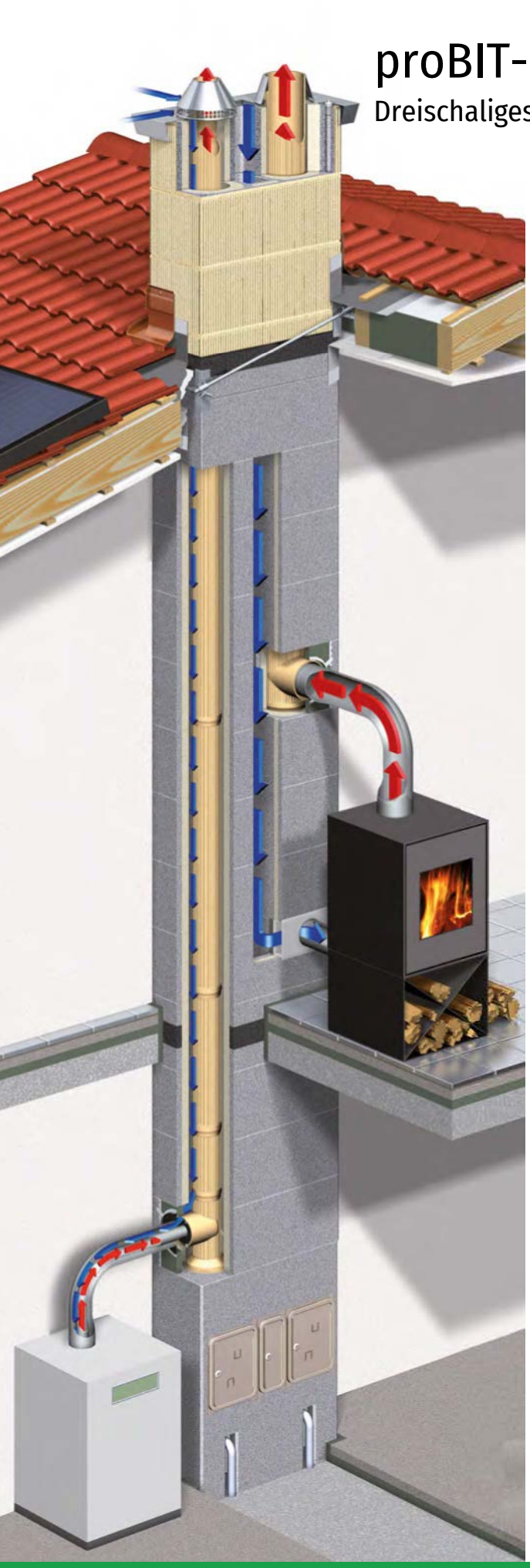

proBIT- Schornstein System

Dreischaliges W3G Schornsteinsystem mit keramischem Innenrohr

Das proBIT System ist ein dreischaliges W3G Schornstein-System mit integrierter Wärmedämmung und Spezialkeramik-Rohr, geeignet zur Abgasführung von Regel feuerstätten mit gasförmigen, flüssigen und festen Brennstoffen.

Für Niedertemperatur- und Brennwert-Feuerstätten im Unterdruckbetrieb, mit Raum luft abhängiger und Raumluft unabhängiger Betriebsweise.

Der Blowerdoor-Mantelstein mit integrierter Wärmedämmung eignet sich gleich-zeitig für vier verschiedene Rohrdurchmesser. Nicht nur das Planungsverfahren und die Materialermittlung, sondern auch der Einbau werden vereinfacht und Verwechs lungen ausgeschlossen.

Integrierte Bewehrungskanäle in den Ecken der Mantelsteine sind bestens geeignet zur Realisierung ggf. erforderlicher statischer Maßnahmen. Aufgrund des Blowerdo-or-Mantelsteins müssen die Außenflächen nicht zusätzlich wärmegedämmt werden.

Die vollkeramischen Steckverbindungen sorgen für absolute Dichtigkeit. Das Spez-ialkeramik-Rohr ist brennwerttauglich, temperatur-, säure- und korrosionsbeständig sowie ausbrennsicher.

Die Planung eines Schornsteins wird durch das probit System revolutionär einfach. Noch bevor Kesselleistung, -typ und Brennstoff ermittelt sind, liegt das Außenmaß fest. Mit einem Mantelsteinaußenmaß können je Zug 4 verschiedene Profilrohrdurch-messer (Li. Ø 12, 14, 16, 18) eingesetzt werden.

Der sichere und schnelle Aufbau ist durch den planparallelen Mantelstein gewähr leistet. Dies wird durch die Rohrhöhe von bis zu 133 cm in Verbindung mit der voll keramischen Steckverbindung unterstützt.

Weitere Vorteile

- Isolierschornstein mit 3 Schalensystem
- Zukunftsicher
- Erweiterbar durch abgestimmtes Zubehör
- Langlebig durch Schamotterohrsäule
- Keine Rissbildung im Außenmantel
- Rußbrandbeständig
- Säure- und Temperaturbeständigkeit
- Umweltfreundliche Dämmstoffe
- Einfaches Versetzen der Leichtbetonmantelsteine
- Schnelle Montage

proBIT - Elemente & Preise

Abgasleitung, Schornstein, Unterdruckbetrieb, feuchteunempfindlich

proBIT System Paket / Einzügig	Art.-Nr.	14 [36x36]	16 [36x36]	18 [36x36]	20 [38x38]	14 S [36x50]	18 S [36x50]
für eine Anlagenhöhe von ca. 6 Meter	p xx 090	1.452,90	1.637,70	1.637,70	1.837,80	1.708,80	1.893,60
für eine Anlagenhöhe von ca. 7 Meter	p xx 091	1.604,10	1.824,70	1.824,70	2.049,40	1.890,00	2.110,60
für eine Anlagenhöhe von ca. 8 Meter	p xx 092	1.755,30	2.011,70	2.011,70	2.261,00	2.071,20	2.327,60
für eine Anlagenhöhe von ca. 9 Meter	p xx 093	1.906,50	2.198,70	2.198,70	2.472,60	2.252,40	2.544,60
für eine Anlagenhöhe von ca. 10 Meter	p xx 094	1.972,20	2.264,40	2.264,40	2.546,70	2.348,10	2.640,30

proBIT System Paket / Zweizügig	Art.-Nr.	16-14 [36x65]	18-14 [36x65]	18-18 [36x65]	20-14 [38x71]	16-14 S [36x83]	18-14 S [36x83]
für eine Anlagenhöhe von ca. 6 Meter	p xx 095	2.994,10	2.994,10	3.178,90	3.228,50	3.195,00	3.195,00
für eine Anlagenhöhe von ca. 7 Meter	p xx 096	3.348,50	3.348,50	3.569,10	3.612,90	3.567,10	3.567,10
für eine Anlagenhöhe von ca. 8 Meter	p xx 097	3.702,90	3.702,90	3.959,30	3.997,30	3.939,20	3.939,20
für eine Anlagenhöhe von ca. 9 Meter	p xx 098	4.057,30	4.057,30	4.349,50	4.381,70	4.311,30	4.311,30
für eine Anlagenhöhe von ca. 10 Meter	p xx 099	4.204,90	4.204,90	4.497,10	4.543,10	4.476,60	4.476,60

Zubehör als Zuschlag / Einzügig	Art.-Nr.	14 [36x36]	16 [36x36]	18 [36x36]	20 [38x38]	14 S [36x50]	18 S [36x50]
Rauchrohranschluss RA 90° [zusätzlich]	p xx 210	55,40	69,80	69,80	89,20	55,40	69,80
Rauchrohranschluss RA 45° [alternativ]	p xx 220	80,80	104,20	104,20	128,10	80,80	104,20
Thermo-Trennstein [Höhe ca. 33 cm]	p xx 205	124,10	124,10	124,10	137,90	138,70	138,70
Obere Reinigungsöffnung [komplett]	p xx 200	158,30	162,60	162,60	165,60	158,30	162,60
Stülpkopf [Höhe ca. 150 cm]	p xx 670	527,10	527,10	527,10	512,10	879,00	879,00
Fuß für Montagebauweise [alternativ]	p xx 207	-52,70	-34,70	-34,70	-35,30	-80,40	-62,40

Zubehör als Zuschlag / Zweizügig	Art.-Nr.	16-14 [36x65]	18-14 [36x65]	18-18 [36x65]	20-14 [38x71]	16-14 S [36x83]	18-14 S [36x83]
Thermo-Trennstein [Höhe ca. 33 cm]	p xx 206	158,20	158,20	158,20	170,20	176,80	176,80
Stülpkopf [Höhe ca. 150 cm]	p xx 670	659,10	659,10	659,10	1.033,40	1.230,20	1.230,20
Fuß für Montagebauweise [alternativ]	p xx 208	-122,70	-122,70	-104,70	-124,20	-164,00	-164,00

Vielseitig und zukunftsicher

Absolute Freiheit bei der Wahl der Heizungsanlage bis zum Ende der Rohbauphase im Ein- und Zweifamilienhausbau bietet das probit System mit der Universalgröße Ø 14. Der probit Ø 14 ist aus vielen tausend Schornstein-Querschnittsberechnungen als die ideale Dimension für eine Unterdruck-Abgasanlage ermittelt worden. Er lässt sich deshalb auch für alle Raumluft abhängigen und Raumluft unabhängigen Heizungsanlagen als Abgasleitung im Unterdruck betreiben. Diese neue Bemessungsgrundlage ist speziell darauf ausgerichtet, den Schornstein und die Abgasleitung bereits frühzeitig während der Rohbauphase mit fertigzustellen und mit der Universalgröße Ø 14 die Möglichkeit zu haben, sich frei zwischen über 6.500 verschiedenen Kesseltypen zu entscheiden.

Schachtstein Varianten im Überblick

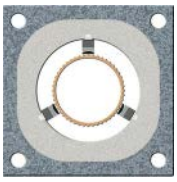

probit
Einzügig

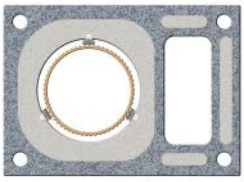

probit
Einzügig mit Schacht für Raumluft unabhängigen Betrieb oder als Installationsschacht

probit
Zweizügig kombiniert mit zwei unterschiedlichen Durchmessern zum Anschluss verschiedener Feuerstätten

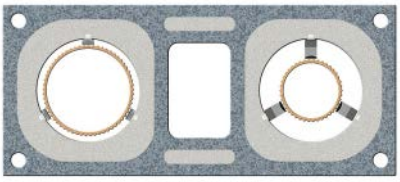

probit
Zweizügig kombiniert mit zwei unterschiedlichen Durchmessern zum Anschluss verschiedener Feuerstätten. Zusätzlich mit Schacht für Raumluft unabhängigen Betrieb oder als Installationsschacht

Abgastechnik GmbH